CLIP 6

SOUPAPE DOUBLE-CHASSE

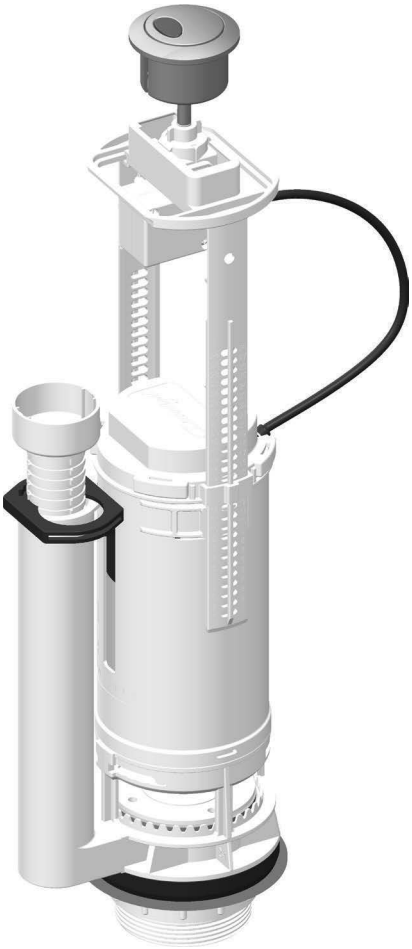

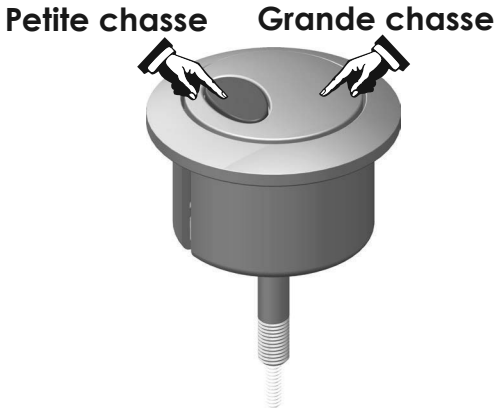

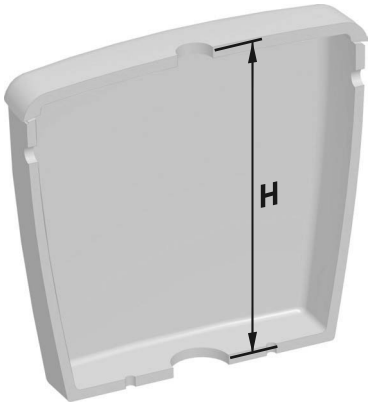

PLAGE D'UTILISATION

La soupape double-chasse **CLIP 6** peut-être utilisée dans tout réservoir céramique ou plastique dont la hauteur H est comprise entre 320 et 455 mm

Service Développement 03 octobre 2013

AJUSTEMENT HAUTEUR de la SOUPAPE

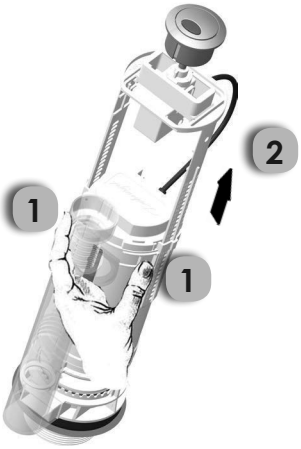

- utiliser le tableau en fin de notice pour choisir le réglage en fonction de la hauteur du réservoir **H**
- une fois le cran repéré, présser les 2 ergots de la soupape 1
- ajuster l'étrier avec le bon cran 2

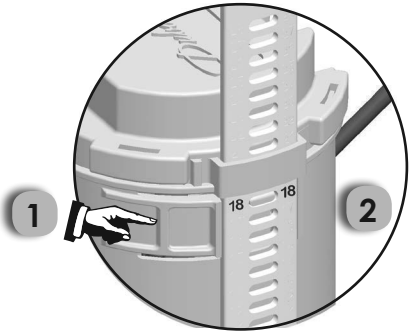

EQUIPEMENT DU RESERVOIR

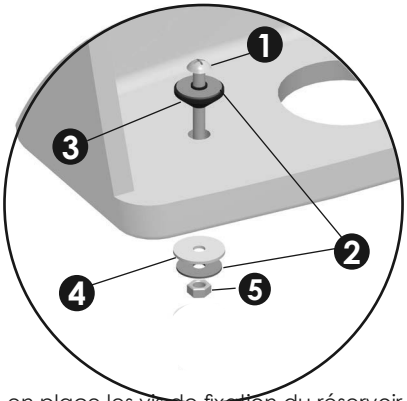

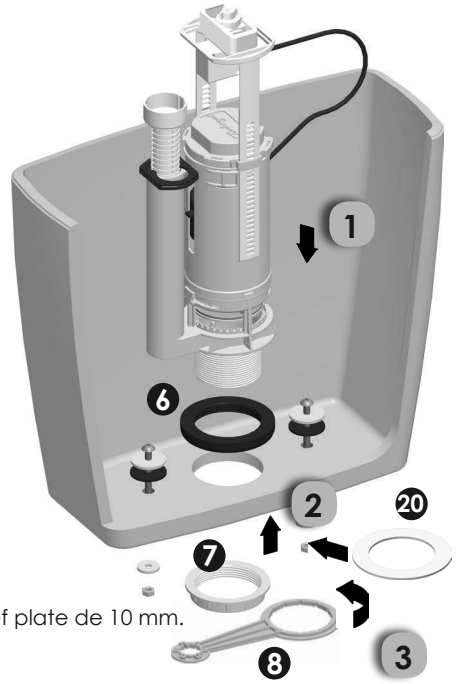

- mettre en place les vis de fixation du réservoir
- respecter l'ordre de montage de la visserie
  - vis M6x80 1
  - rondelles métalliques 2
  - joint caoutchouc conique 3
  - rondelle plastique 4
  - rondelles métalliques 2
  - écrou métallique M6 5
- finir de serrer l'écrou hexagonal 5 avec une clef plate de 10 mm.
- positionner le joint de culot 6 sur la soupape
- introduire la soupape dans le trou du réservoir
- positionner correctement la soupape dans le réservoir
- fixer la soupape avec l'écrou de culot 7 à l'aide de la clef fournie.
- utiliser la rondelle de centrage Ø 90 20 entre l'écrou de culot et le réservoir dans le cas d'un trou de réservoir supérieur à 65mm

Service Développement 03 octobre 2013

MONTAGE du BOUTON

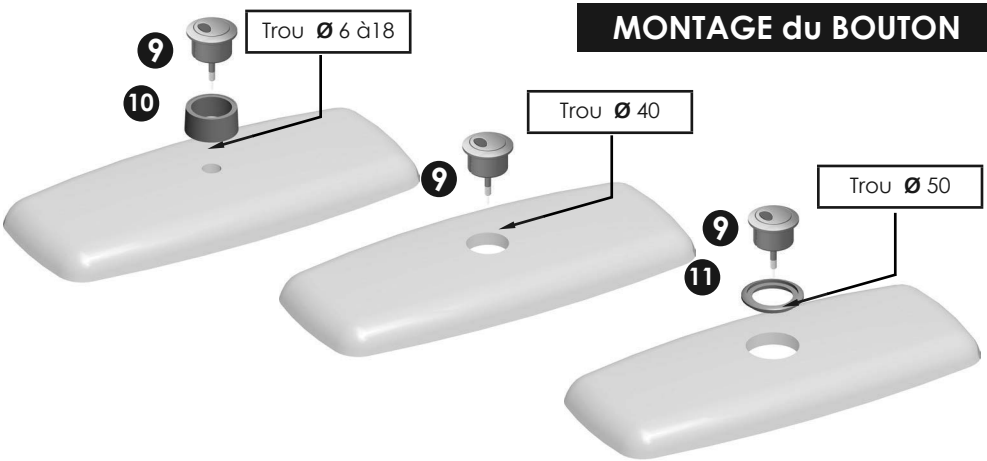

La soupape **CLIP 6** peut-être utilisée pour un trou de couvercle de 6 ou 18, ou 40 ou 50 mm.
- utiliser le kit bouton approprié au trou de couvercle de votre réservoir.

MISE en PLACE du RESERVOIR

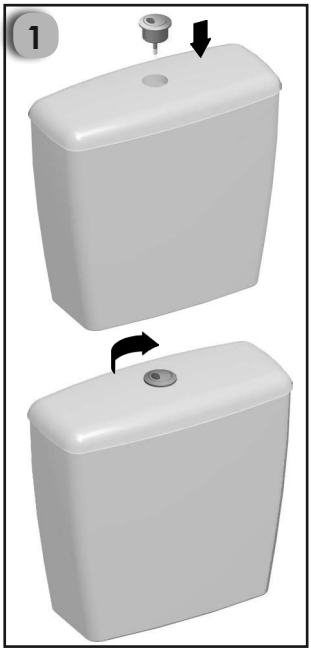

- poser le couvercle du réservoir sur la cuve
- positionner le bouton et visser

- positionner le joint cuvette/réservoir 12
- poser le réservoir sur sa cuvette

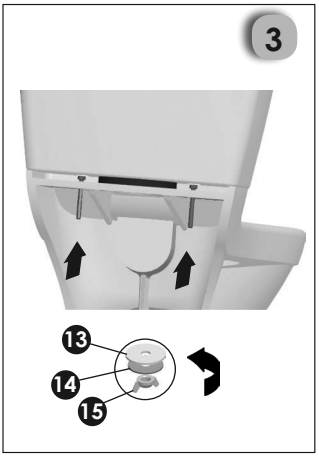

- fixer le réservoir sur sa cuvette en utilisant les rondelles plastiques 13 les rondelles métalliques 14 et les écrous papillons 15
- serrer fermement pour comprimer le joint de cuvette entre le réservoir et la cuvette

REGLAGE HAUTEUR de SURVERSE

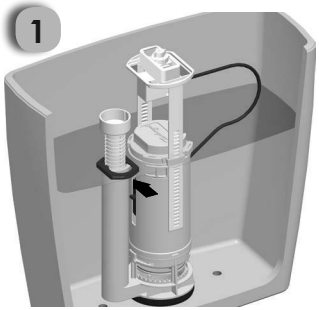

La distance **S** entre le niveau d'eau et le haut de la surverse 16 doit être au minimum de 20 mm .
Après avoir réglé votre volume d'eau à l'aide du robinet flotteur vérifier la cote **S** et ajuster éventuellement la surverse :
- pousser le verrouillage de la position 1 à la position 2
- ajuster la surverse 3
- bloquer le verrouillage 4

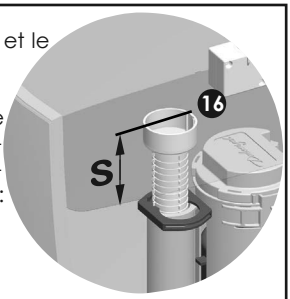

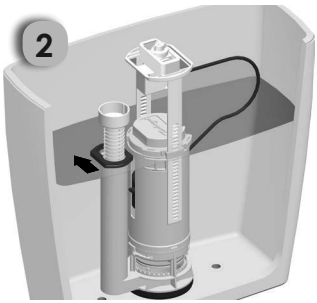

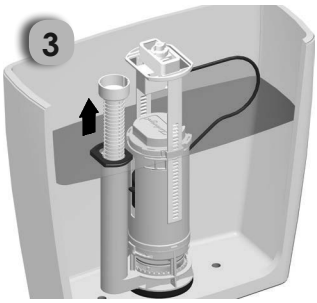

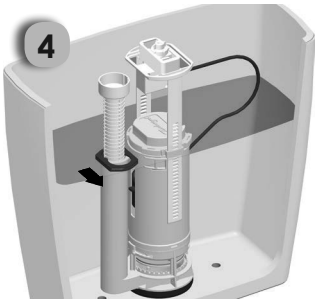

AJUSTEMENT DEMI-CHASSE

La soupape **CLIPTECH** vous permet d'ajuster le volume d'eau libéré par le bouton petite chasse. L'idéal étant un volume compris entre 3 et 4 litres

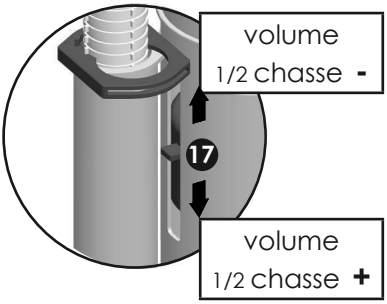

réduire : tirer le clapet 17 vers le haut

augmenter : pousser le clapet 17 vers le bas

AJUSTEMENT du RESIDUEL

L'augmentation du volume d'eau résiduel tout en conservant le volume nominal initial peut permettre d'obtenir une meilleure performance de la chasse de la cuvette

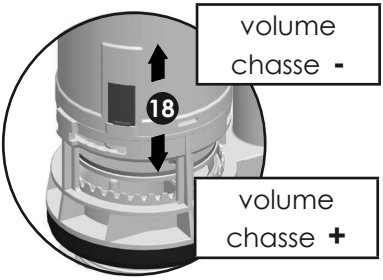

réduire le résiduel: pousser le clapet 18 vers le bas

augmenter le résiduel : tirer le clapet 18 vers le haut

Service Développement 03 octobre 2013

ECHANGE du JOINT de CLAPET / DEPOSE

1

- dévisser le bouton et retirer le couvercle

2

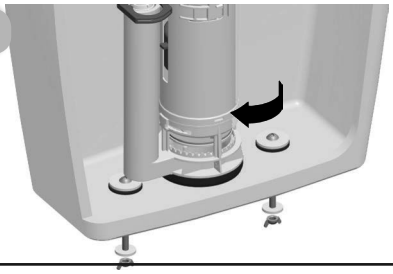

- déclipser le corps de soupape par un mouvement rotatif horaire 1/4 tour

3

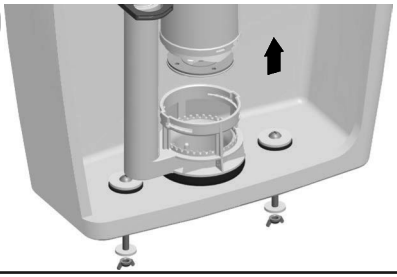

- extraire le corps de la soupape

4

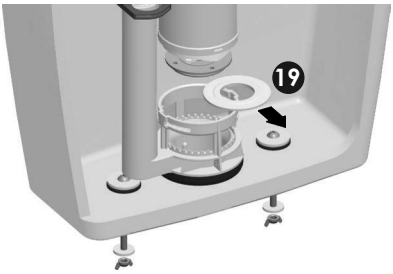

- oter le joint de clapet à remplacer 19

ECHANGE du JOINT de CLAPET / POSE

1

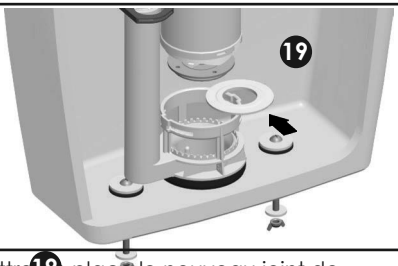

- mettre 19 en place le nouveau joint de clapet
- veiller à bien le positionner

2

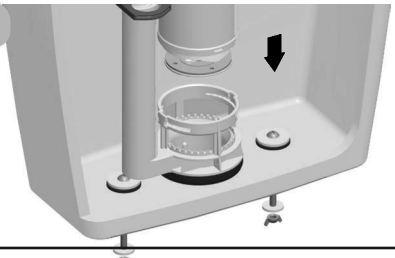

- mettre en place le corps de la soupape dans son culot

3

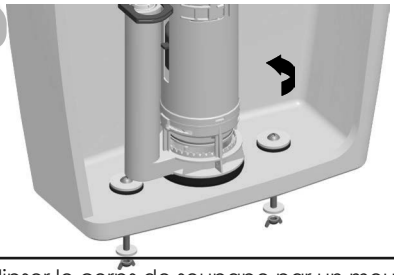

- clipser le corps de soupape par un mouvement rotatif antihoraire 1/4 tour

4

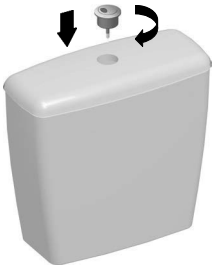

- poser le couvercle et visser le bouton

TABLEAU d'AJUSTEMENT HAUTEUR de la SOUPAPE

bouton Ø 6 et 18	bouton Ø 40 et 50 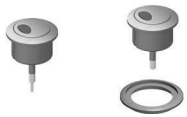	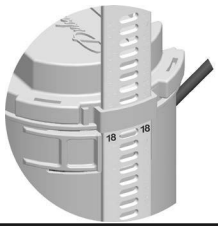
Pour H =	**Pour H =**	**Réglage**
430 mm	455 mm	1
425 mm	450 mm	2
420 mm	445 mm	3
415 mm	440 mm	4
410 mm	435 mm	5
405 mm	430 mm	6
400 mm	425 mm	7
395 mm	420 mm	8
390 mm	415 mm	9
385 mm	410 mm	10
380 mm	405 mm	11
375 mm	400 mm	12
370 mm	395 mm	13
365 mm	390 mm	14
360 mm	385 mm	15
355 mm	380 mm	16
350 mm	375 mm	17
345 mm	370 mm	18
340 mm	365 mm	19
335 mm	360 mm	20
330 mm	355 mm	21
325 mm	350 mm	22
320 mm	345 mm	23
315 mm	340 mm	24
310 mm	335 mm	25
305 mm	330 mm	26
300 mm	325 mm	27
295 mm	320 mm	28

SX

ROBINET FLOTTEUR pour ARRIVÉE LATÉRALE et BASSE

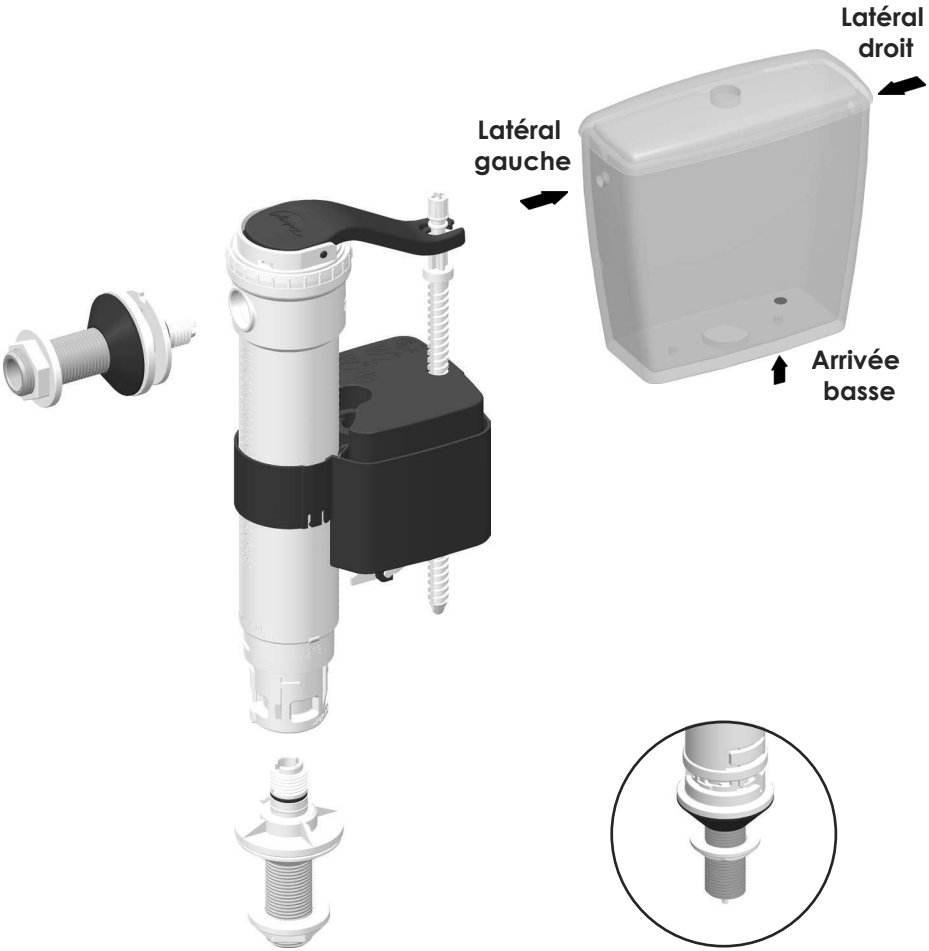

UTILISATION

Le robinet **SX** est un robinet flotteur polyvalent à alimentation latérale et par le bas avec embout laiton 3/8.

Service Développement 21 novembre 2012

TRANSFORMATION du ROBINET ARRIVÉE LATÉRALE en ROBINET ARRIVÉE BASSE

1

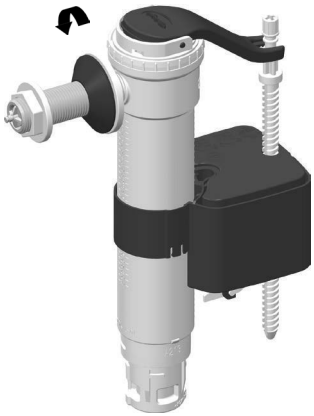

Dévisser l'embout latéral.

2

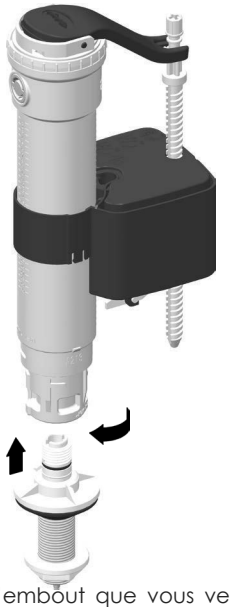

En utilisant l'embout que vous venez de prélever , dévisser le bouchon sur l'arrivée basse

3

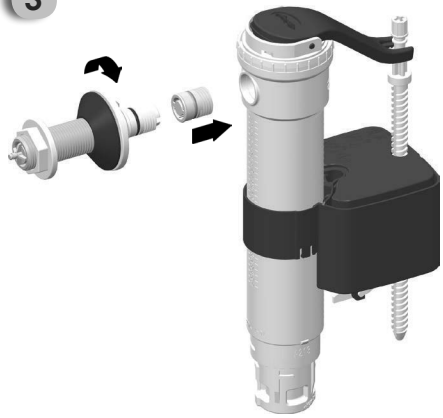

Positionner le bouchon prélevé sur l'arrivée basse dans l'entrée latérale . Visser le bouchon en butée.

4

Positionner l'embout sur l'arrivée basse et visser en butée.

MONTAGE du ROBINET

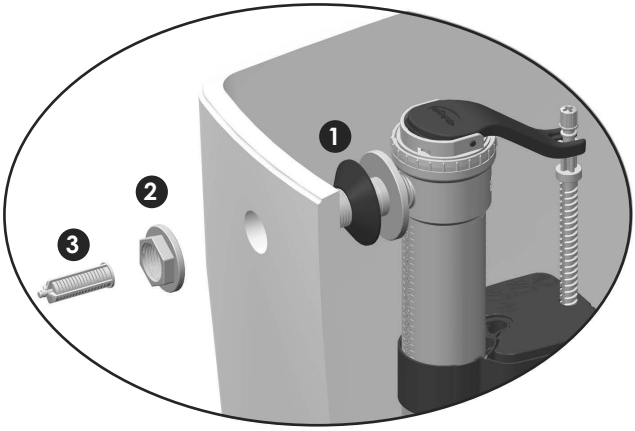

Utiliser l'obturateur fourni pour boucher le second trou de réservoir si nécessaire.

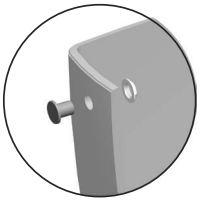

Dans sa configuration latérale le robinet **SX** peut-être monté soit à gauche soit à droite.
Respecter le montage du joint conique 1 de l'écrou 2 et du filtre 3.
La non utilisation du filtre peut causer l'endommagement du robinet.

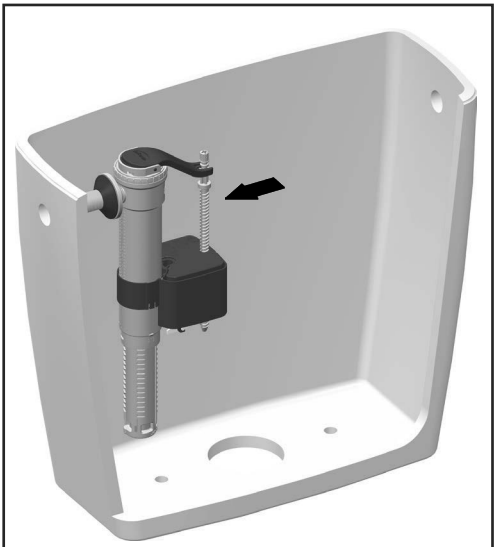

Montage à gauche.

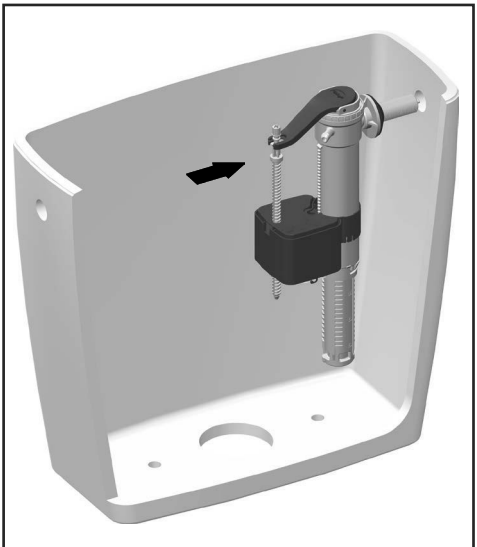

Montage à droite.

AJUSTEMENT du NIVEAU d'EAU

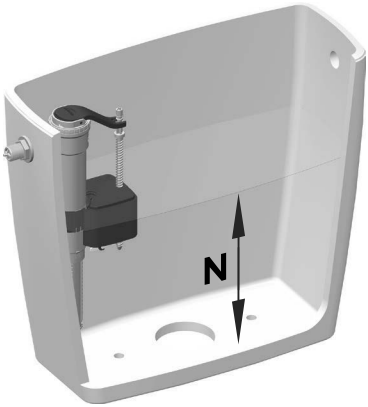

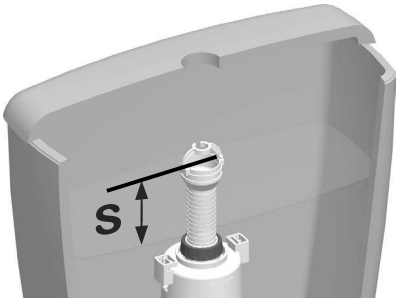

L'ajustement du niveau d'eau **N** se fait généralement à 6 litres.
Dans tous les cas , ajuster la surverse de la soupape à 20 mm au dessus du niveau **S**

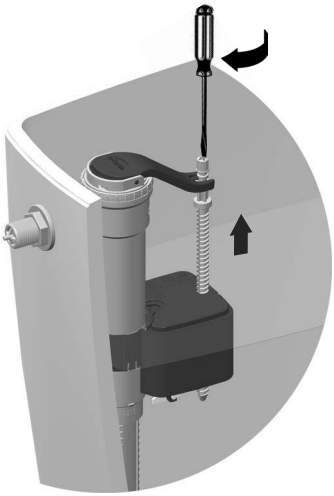

Visser pour augmenter le niveau d'eau.

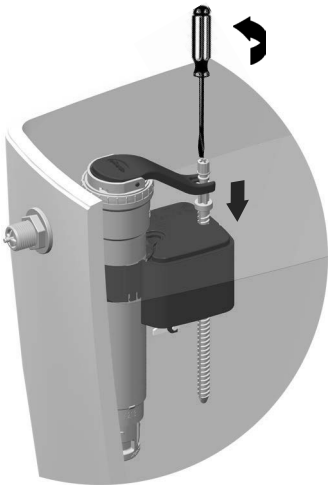

Dévisser pour diminuer le niveau d'eau.

MONTAGE du ROBINET

⚠ **Il est préférable de déverrouiller le télescopage du robinet avant sa mise en place dans le réservoir.**

1

Saisir la base du robinet d'une main et la tête de l'autre.

2

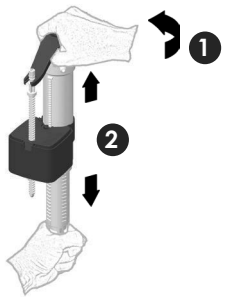

Déverrouiller le télescopage en tournant le haut du robinet d'environ 15° dans le sens anti-horaire.

3

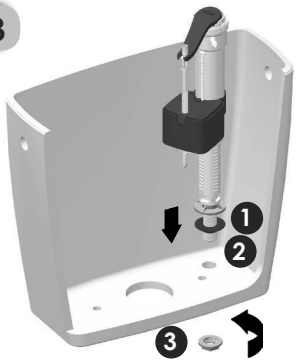

Vérifier que le joint conique caoutchouc 1 est bien monté sur le robinet **SX** .
Introduire le robinet **SB** dans le trou au fond du réservoir en veillant à ce qu'aucune partie du robinet ne touche la soupape ou les parois du réservoir .
Vérifier la présence du filtre 2 dans l'embout laiton.
Visser l'écrou hexagonal 3 .
Serrer fermement pour comprimer le joint caoutchouc

4

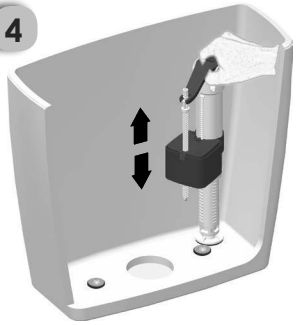

Ajuster la hauteur du robinet.

5

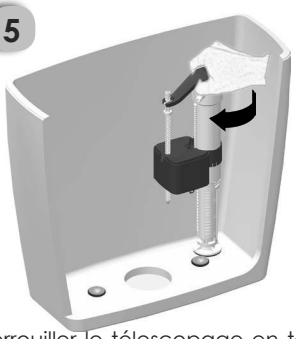

Vérrouiller le télescopage en tournant le haut du robinet dans le sens horaire.

Finir d'installer le robinet en le raccordant sur le réseau par l'intermédiaire d'un robinet d'arrêt qui permettra d'isoler le réservoir de l'installation.

AJUSTEMENT du NIVEAU d'EAU

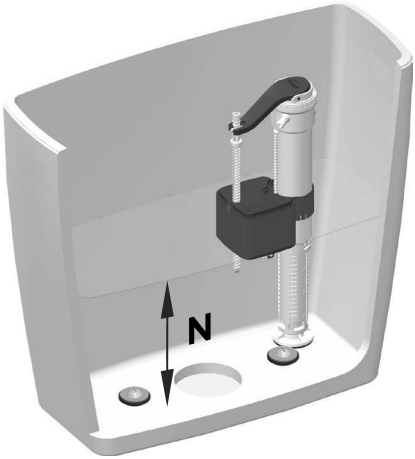

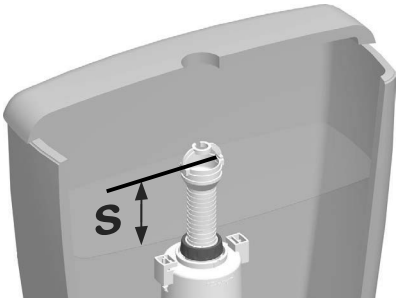

L'ajustement du niveau d'eau **N** se fait généralement à 6 litres. Dans tous les cas , ajuster la surverse de la soupape à 20 mm au dessus du niveau **S**

Visser pour augmenter le niveau d'eau.

Dévisser pour diminuer le niveau d'eau.

ÉCHANGE de la MEMBRANE / DÉPOSE

1

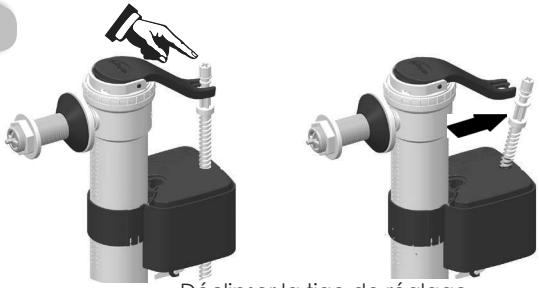

Déclipser la tige de réglage.

2

Dévisser l'écrou de la tête de robinet de 30° .

3

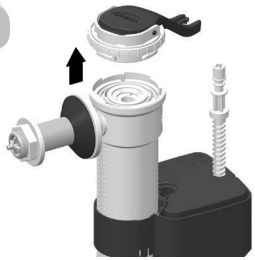

Sortir l'écrou de la tête de robinet vers le haut .

4

Sortir la membrane .

ÉCHANGE de la MEMBRANE / POSE

1

Mettre en place la membrane .

2

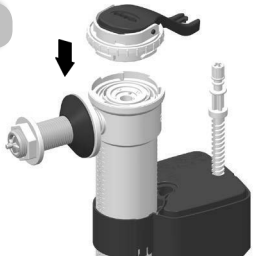

Mettre en place l'écrou de la tête de robinet .

3

Visser l'écrou de la tête de robinet de 30° .

4

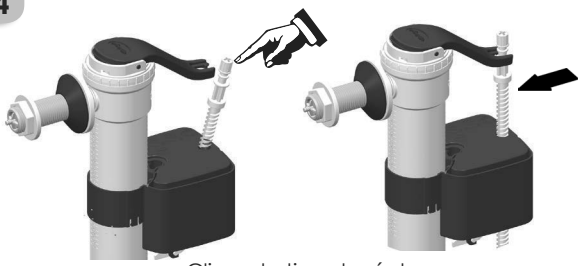

Clipser la tige de réglage.

NETTOYAGE DU FILTRE

La non-utilisation du filtre pourrait entrainer l'endommagement du robinet .
Il peut être nécessaire de nettoyer ce filtre périodiquement .

ARRIVÈE LATÈRALE

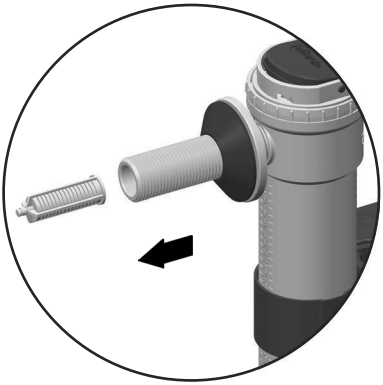

Extraire le filtre.

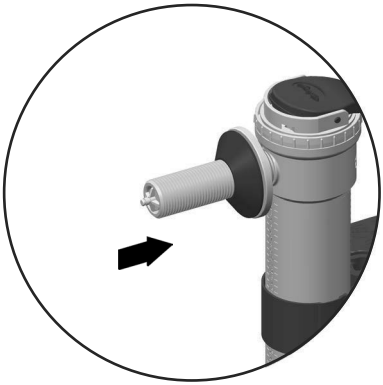

Remettre le filtre.

ARRIVÈE BASSE

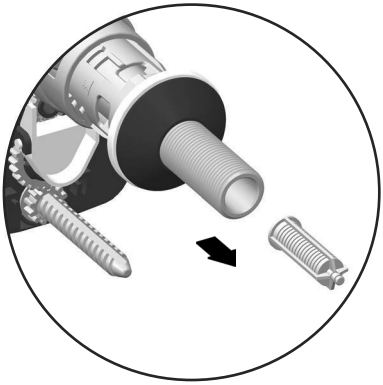

Extraire le filtre.

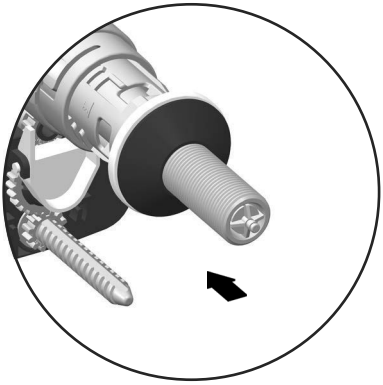

Remettre le filtre.

Passer abondamment le filtre sous l'eau.